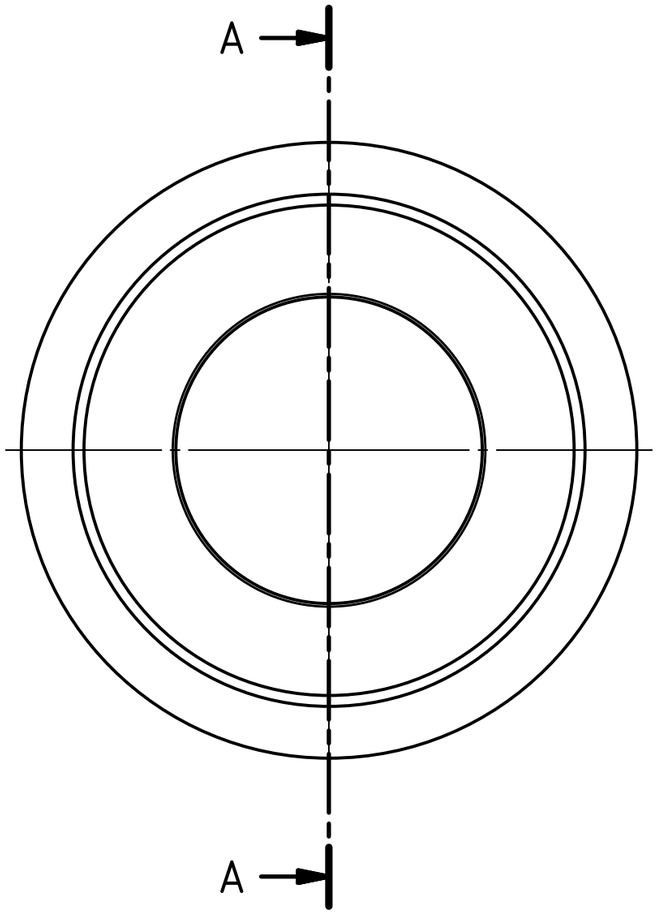

A–A

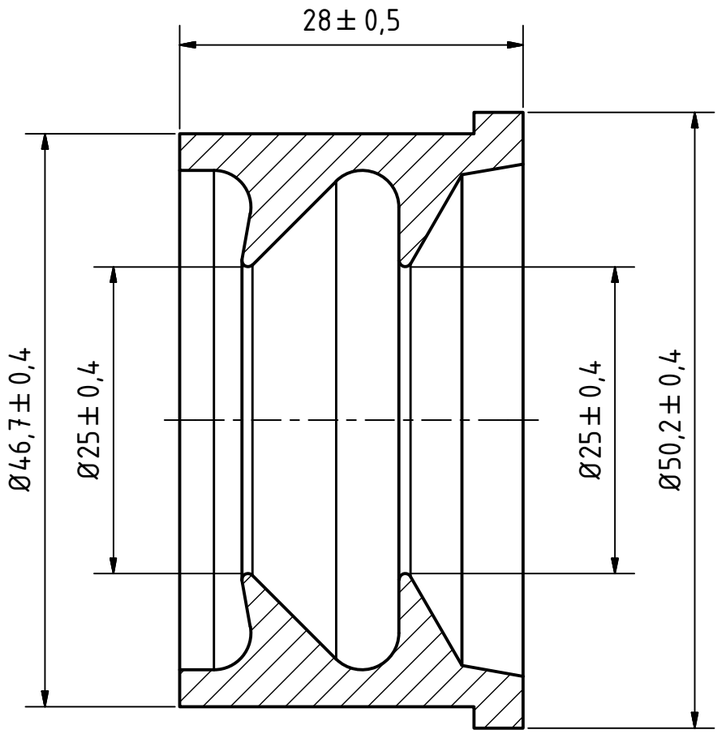

Ostendorf Kunststoffe				Toleranzen nach DIN ISO 3302-1 M2		
					Datum	Name
				Gezeichn.	12.09.2018	A.Schmedes
				Kontroll.		
Status	Änderungen	Datum	Name	Norm		

Gebr. Ostendorf Kunststoffe GmbH
Rudolf-Diesel-Str. 6-8
D-49377 Vechta
verkauf@ostendorf-kunststoffe.com
www.ostendorf-kunststoffe.com

Art.Nr.: 881230 | Maßstab

Material: Elastomer

Gummimanschette

Gummimanschette DN/OD 40/50/1 1/4" | 1 | A3

Schutzvermerk nach DIN ISO 16016 beachten!